“而久”病患移位升降機

“Arjo” Patient Lifting

(Maxi Sky 2)

衛部醫器輸壹字第 020707 號

使用前請務必詳閱原廠之使用說明書並遵照指示使用

■ 產品敘述

Maxi Sky 系列移位機是集成天花板安裝，半永久或可携式的電動醫療裝置，設計為了實現輕鬆和精確地定位行動不便 (非移動) 的患者。透過選擇合適的支架，吊帶或，吊兜，可以以安全、有尊嚴的方式吊起、轉移和重新置放患者。

■ 適應症（用途、效能）

Maxi Sky 2 天軌移位機是專為協助醫院、照護之家或其他生活輔助中心的照護人員所設計，用於下列各種抬升目的：

- 從附近的位置轉位或轉位至附近的位置，如椅子、輪椅、病床、浴室、廁所、地面或輪床；
- 支撐病人以進行復健訓練；
- 協助病人進行如廁與床上翻身等動作。

病人的抬升與/ 或轉位，必須由經過訓練的照護人員根據使用手冊中的指示進行。

■ 禁忌症

不適用

■ 警告及注意事項

警告事項

1. Arjo 強烈建議並警告，只應在Arjo 供應的產品及其他裝置上使用Arjo 所指定的零件。使用不當的零件可能會導致受傷。
2. 未經授權擅自改動任何 Arjo 產品可能會影響其安全性。對於因未經授權修改Arjo 產品而導致的任何事故、事件或故障，Arjo 不承擔任何責任。
3. 本產品不適合由病患操控。儘管機率很低，但萬一發生故障，病人可能會卡在裝置中。
4. Maxi Sky 2 務必僅使用於上述目的。必須由 Arjo 授權人員，根據當地規範以及Arjo 的一般性準則來安裝此裝置。請勿將本移位機用於任何其他用途。否則可能發生嚴重傷害。
5. 若移位機或配件已超出使用壽命，製造商無法確保其完全安全無虞。磨耗可能會導致零件破損，並造成病人跌落。
6. Arjo針對提升帶、手控器纜線、配件纜線或是緊急拉線提出可能具有勒窒風險的警告，建議採取必要的預防措施來避免發生這些情況。
7. Maxi Sky 2是用於重量在指定之安全工作負載內的病人。切勿嘗試抬升其重量高過下面所示最低重量限制的荷重：
    - 導軌系統;
    - 移位機上的「最大負載」標籤;
    - 吊架;
    - 配件;

- 吊兜。

任何一項項目超載都可能導致病人跌落和受傷。

8. 當電線伸長時，切勿放開手控器，因為這可能會讓其他人受傷。不使用時，請將手控器放在吊架上。
9. 使用移位機前，務必先斷開充電線與WCS接頭。
10. 在嘗試移動病人前，必須由合格的專業照護人員對病人的轉移適宜性進行臨床評估，將一些事項納入考慮，包括考慮到轉移病人可能會對病人身體造成巨大壓力。假如在不合適轉移時仍進行轉移，可能會對病人的健康狀態造成損害。
11. 在執行病人轉位前，請確保轉位的路徑上沒有障礙物。否則可能導致受傷。
12. 請確定帶子的行經路線上沒有其他物體。這些物體可能會使帶子受損或斷掉，造成病人跌落。
13. 請勿使用手控器拉動移位機，否則可能會高速彈回，造成受傷。
14. 請勿推拉病人。要移動移位機，請一邊拉動或推動吊架一邊托住吊架，或者使用 ⬅ 或 ➔ 按鈕來移動。
15. 在使用 RTC/RTH 前，請確認沒有人在行進路徑上。接觸移位機或其配件可能會導致受傷。
16. 將病人固定至移位機時，切勿使用 RTC/RTH 功能，因為這可能會使病人受傷。
17. 移位機中的重量偵測器會在病人連接至移位機時避免 RTC/RTH 作用，並且只能偵測 20 kg (45 lb) 的最小重量。在操控手控器來為 20 kg (45 lb) 或更輕的病人進行轉位時，應當格外小心。
18. 若啟用緊急煞車，請關閉裝置、在移位機上使用警告標誌（避免做任何進一步的使用），並致電您當地的 Arjo 代理商進行檢查。
19. 請勿使用受損的纜線來操作充電站，或在充電站已掉落或受損時操作充電站。請勿用力折彎電線，或在電線上放置重物，因為這可能會讓電線受損並導致起火或觸電。
20. 吊架與磅秤必須只能由受過訓練的人員進行安裝。為避免病患摔落，在每次使用前，鉤子必須與連接件進行固定，而且連接閂鎖必須關上。
21. 吊架與磅秤必須只能由受過訓練的人員進行安裝。為避免病患摔落，每次使用前必須確認U形鉤銷，帶子環圈, 吊架連接件已相互固定。確認開口環已將U形鉤銷鎖住。
22. (四點式吊兜應用) 同時使用平直式DPS （或開放式 DPS）和截肢者吊兜時，如未正確使用，可能會導致受傷。
23. (四點式吊兜應用) 為使病人達到最大程度的舒適與安全，請不要讓病人握住吊架。操作 DPS/PDPS 時，手臂或手指可能會被夾住。
24. (四點式吊兜應用) 在靠近病人時，請務必握住吊架，以免打到病人。否則可能會導致受傷。
25. (四點式吊兜應用) 在移動移位機前，請確定與病人之間具有足夠的空間，以免打到病人。否則可能導致受傷。
26. (四點式吊兜應用) 在抬升病人時，請確定吊兜未碰到任何障礙物（例如輪椅煞車或扶手）。否則可能導致受傷。
27. (四點式吊兜應用) 請確定正確安裝吊兜連接夾，且在逐漸承受病人體重的過程中，一直保持張力狀態。這將避免病人跌落。
28. (四點式吊兜應用) 使用降低功能時，請小心不要讓吊架打到病人，以免受傷。
29. (四點式吊兜應用) 確保病床已安裝護欄，防止病患摔落。
30. (四點式吊兜應用) 務必確定正確安裝吊兜連接夾，且在逐漸承受病人體重的過程中，一直保持張力狀態。這將避免病人跌落。
31. (兩點式吊兜應用) 在靠近病人時，請務必握住吊架，以免打到病人。否則可能會導致受傷。

32. (兩點式吊兜應用) 請確保運輸路徑上的障礙物已清除。否則可能導致受傷。
33. (兩點式吊兜應用) 請確定吊兜不會卡到任何障礙物。否則可能導致受傷。
34. (兩點式吊兜應用) 在移動移位機前，請確定與病人之間具有足夠的空間，以免打到病人。否則可能導致受傷。
35. 吊兜帶使用方法 2 - 吊床: 可能不適合會困惑、頑抗或行為奇怪的病患，因為他們可能會向前傾倒並受傷。
36. 吊兜帶使用方法 3 -外展: 可能不適用於未控制上半身的病患，因為他們會下滑並幾乎脫離吊兜。
37. (兩點式吊兜應用) 務必確定正確安裝吊兜連接環，且在逐漸承受病人體重的過程中，一直保持張力狀態。這將避免病人跌落。
38. (兩點式吊兜應用) 使用降低功能時，請小心不要讓吊架打到病人，以免受傷。
39. (兩點式吊兜應用) 確保病床已安裝護欄，防止病患摔落。
40. (兩點式吊兜應用) 使用手控器降下吊架，要小心避免其壓在病患身上。否則可能導致受傷。
41. (兩點式吊兜應用) 務必確定正確安裝環圈，並在逐漸承受病人體重的過程中，一直保持張力狀態。這將避免病人跌落。
42. (兩點式吊兜應用) 使用手控器，以和病人**垂直或平行**的方式降下吊架，小心不要將吊架降到病人身上，否則可能使人受傷。
43. (兩點式吊兜應用) 僅限使用Arjo平躺式吊兜。請勿將任何其他類型的平躺式吊兜與Maxi Sky2 同時並用。
44. (兩點式吊兜應用) 使用降低功能時，請小心不要讓平躺式吊架打到病人，以免受傷。
45. (肢體支撐) 為避免跌落，請勿在進行肢體支撐作業時啟用 RTC 或 RTH 功能。
46. (肢體支撐) 只有在健康專業人員檢查肢體狀態後，才能使用吊兜。
47. (肢體支撐) 使用降低功能時，請小心不要讓吊架打到病人，以免受傷。
48. (肢體支撐) 為避免病人肢體掉落，務必確定正確安裝環圈，且在逐漸承受肢體重量的過程中，一直保持張力狀態。否則可能導致受傷。
49. 小心不要將手或手指放在滑動板的路徑上，以免夾傷。
50. 若移位機位在軌道變換器內，請不要啟用快速釋放裝置，以避免主機掉落。
51. 小心不要將手或手指放在旋轉板的路徑上。
52. 請勿在病人連接至移位機時使用 PPP 功能。否則可能導致受傷。
53. 移位機中的重量偵測器會在病人連接至移位機時避免 PPP 作用，並且只能偵測 20 kg (45 lb) 的最小重量。在操控手控器來為 20 kg (45 lb) 或更輕的病人進行轉位時，應當格外小心。
54. 為避免眼睛和皮膚受傷，請務必使用護目鏡和防護手套。如果發生接觸，應使用大量清水沖洗。如果皮膚或眼睛不適，應就醫。請務必閱讀使用手冊和消毒劑的材料安全資料表。

55. 若出現上方所指出的任何磨損跡象或發現任何其他瑕疵，必須由合格的專業人員檢查帶子，並在需要時進行更換。Arjo建議按照下方說明更換帶子，依據機型有不同的更換順序:
    - 編織尼龍帶子-每兩年或5000次使用循環
    - 無氣孔帶子-每兩年或5000次使用循環

    若持續使用移位機而未更換受損的帶子，會大大影響照護人員或病人的安全。

56. 預防性保養計畫檢查清單中描述的維護作業是製造商建議之最低限度的維護。在某些情況下應進行更頻繁的檢查。不執行定期檢查而繼續使用本設備，或者在發現故障後繼續使用，將嚴重危害使用者和患者安全。當地法規和標準可能會高於製造商的建議 。必須每 12 個月對整個系統進行負載測試。可和 Arjo 經銷商安排服務與預防性維護之事宜。使用手冊中規定的預防性維護可以預防事故，並減少修復成本。
57. 務必由徹底受過 Arjo 維修程序訓練且具有正確工具及適當文件（包含零件清單與服務手冊）的合格人員，來進行與安全性有關的維護作業與授權服務。未滿足這些要求可能導致人身傷害和/ 或設備不安全。
58. 為病患使用移位機時，切勿進行維護或維修。
59. 每次使用前，請先確定所有止動器皆已就位，以避免跌落風險。
60. 使用可攜式無線射頻通訊設備（包括天線電纜和外部天線等周邊設備）時，距離Maxi Sky 2 （包括製造商所指定的纜線） 的任何部位不得少於 30 公分。否則，可能會降低本設備的性能。請參閱「電磁相容性」章節來取得更多資訊。
61. 本設備的使用環境中，不適合存在混雜著空氣、氧氣或笑氣的易燃性麻醉混合物。
62. 使用非 Arjo 規定或提供之配件、電纜、備件，可能會造成本設備的電磁放射量提高或電磁耐受性減低，導致設備運作不當。
63. 應避免讓本設備與其他設備接近或堆疊使用，因為這可能會導致不當操作。如果有需要如此使用，應觀察本設備和其他設備以確認它們是否正常運作。
64. 本設備可能會造成無線電干擾，或可能中斷附近設備的運作。可能有必要為此採取一些措施，例如將設備轉向、移開或屏蔽該位置。

小心事項

1. 請保持移位機的所有組件乾淨且乾燥。請依照「保養和維護」一節的指示進行電氣與機械安全檢查，以避免此裝置故障。
2. 請避免移位機或電池掉落，以免其內部受損。若移位機疑似受損，請聯絡當地的Arjo 代理商。
3. 切勿將電池連接器或電池充電器接觸到水。充電器是針對一般空氣濕度條件所設計，且只能用於乾燥區域。
4. 切勿將電池放置或存放陽光直射處，或靠近高溫熱源。
5. 切勿使電池或電池充電器暴露於火焰中。電池可能會因此打開，導致化學物質洩漏。
6. 請勿在存有可燃性麻醉氣體的環境下使用充電器。這些裝置屬於易燃物。充電器可能會產生火花而導致爆炸。
7. 請勿拉動紅色的緊急停止纜線來移動移位機。否則可能會導致故障或損壞。
8. 若太用力拉動纜線，可能會導致移位機受損。
9. 請勿試圖使用手控器纜線，沿著軌道拉動移位機。這麼做可能會造成纜線受損，並最終損壞手控器的功能。
10. 將平躺式吊兜與 Maxi Sky 2一起使用前，請先確定平躺式吊架已正確連接至帶子。
11. 為確保滑輪車輪有更好的滾動表面，請每4個月清潔軌道內部一次。欲進行此清潔，請將濕布伸入開口處，並從軌道一端滑至另一端。
12. 請勿弄濕產品，因為這麼做會讓電器零件受損，並導致內部腐蝕。假如使用熱風機將移位機風乾，溫度絕不得超過 80°C (176°F)。請勿使用甲醇基或任何其他種可能損壞表面或塑膠零件的溶劑。
13. 請勿嘗試使用其他並非由Arjo 提供的電池。這些的電池是專為 Arjo 充電系統所設計的。嘗試使用未獲授權的電池，可能會造成移位機與/ 或充電器嚴重受損。

注意事項

1. Arjo 移位機是針對 KWIKtrak™天軌移位系統、Arjo 吊兜以及配件所特別設計。它們也與附錄 001-14250 所指定的其他追蹤系統相容。
2. RTC、RTH和PPP功能已沒有WCS選配。
3. PDPS吊架已無法搭配WCS選配使用。可搭配手動DPS使用。
4. 初次使用移位機前，電池需要充電至少8 小時。
5. 若使用的 Maxi Sky 2 為可攜式主機系統，請參閱 MS2 可攜式主機系統使用手冊。
6. 必須針對每個單獨案例，評估病人是否需要其他護理人員的支援。
7. RTC/ RTH 功能無法在嵌入式軌道系統上使用。
8. 移位機可在電池充電時的任何時間點進行操作，操作時充電會因此自動停止。
9. 遙控器掛在吊架上時，應鬆散掛置電線，不要出現任何拉扯，以避免突發退出。
10. 全部都適用相同的 QuickConnect/ 鉤子連接件步驟，請見使用手冊內的示意圖。
11. WCS裝有Quick- Connect定位，可增進連接/解開。
12. 請僅將 Arjo 吊兜搭配 Maxi Sky 2系列天軌移位機使用。
13. 在四點式吊架上，吊兜的帶子必須依照以下方式進行安裝。

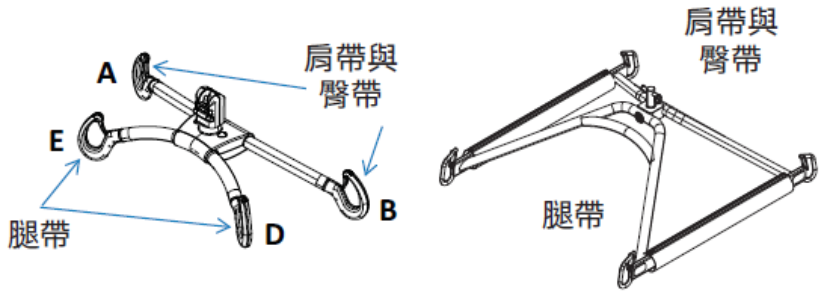

14. 視病人的病況而定，可能必須為某些病人支撐頭部。
15. 請放置一些枕頭，避免病人滾動回原位，並達到最高的舒適度。
16. 在步態訓練活動時，病人只能按照軌道的方向移動。
17. 若病人無法滾動到側邊，請在 MaxiSlide 滑墊的協助下使用吊兜。
18. 平躺式吊架有對稱性，並且可從任一側使用。
19. 連接帶有幾個連接環。請選擇任何一個最能讓病人以最舒適的姿勢躺著的連接環。
20. 移動軌會維持鎖定，如要釋放移動軌，請參閱「進入X-Y 系統」一節。
21. PPP 功能只能在四功能移位機機型上使用。PPP 是一項可程式設定的功能，出廠時設為「disabled」（已停用），並且僅能由合格的技術人員啟用。請參閱「自訂」章節。
22. 建議在病人使用後清潔移位機與配件，清潔完畢後再使用。
23. 請確認緊急線已完全清潔與消毒。確認移位機已開啟。
24. 建議在消毒前先清潔移位機與配件。
25. 完全清潔與消毒緊急線後，請確認移位機仍為「開啟」狀態。
26. 如果本產品沒有正常工作，請立即聯絡當地 Arjo 經銷商以獲得支援。
27. U_T為測試層級應用之前的交流電主電源電壓。

■ 產品示意圖

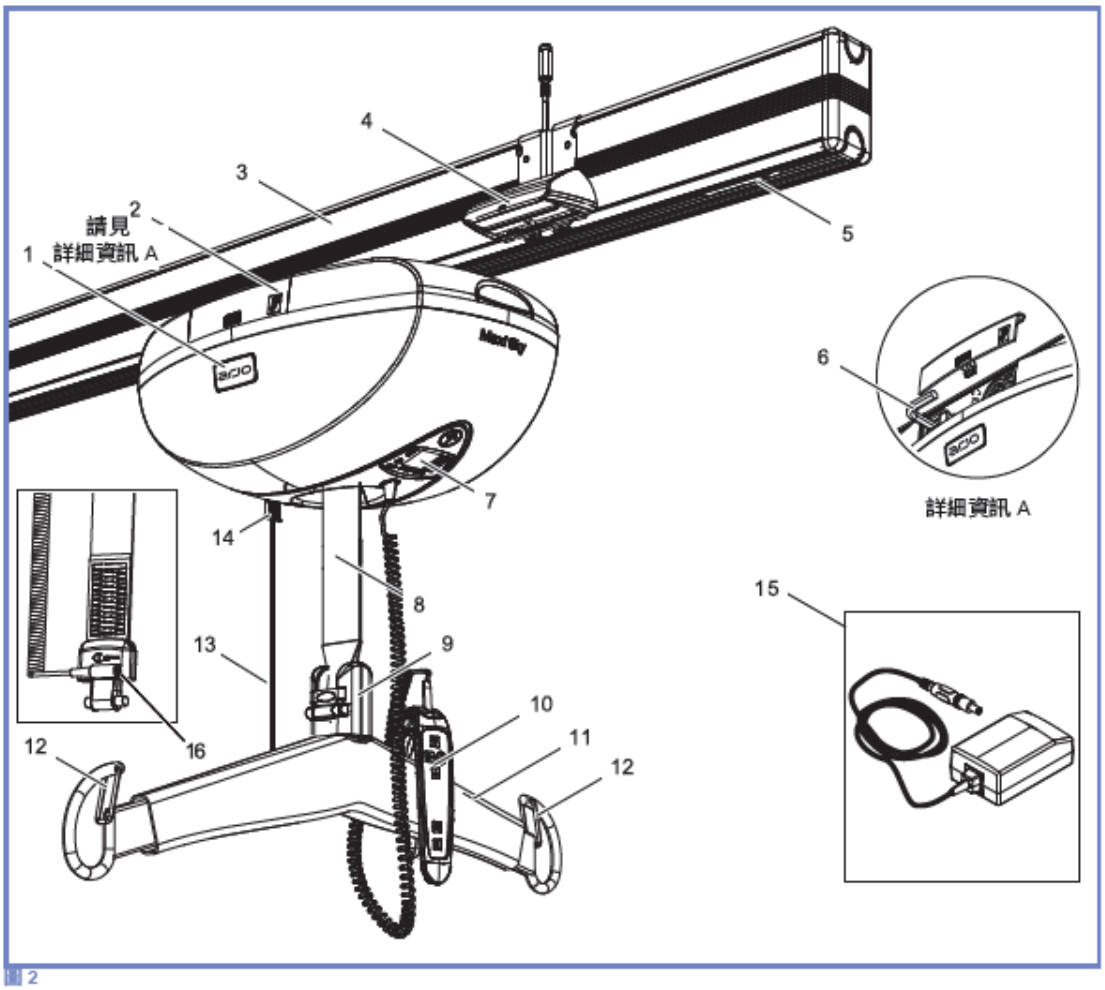

圖 2

1) 移位機
2) 手動緊急下降功能裝置門
3) *KWIKtrak*™ 軌道
4) 充電站*
5) 軌道止動器
6) 內六角扳手
7) 控制面板與輔助向上 / 向下按鈕
8) 抬升帶
9) 吊架連接件
   - Quick-Connect™ （*天軌移位機*和*感染控制天軌移位機*機型，如上圖所示）
   - U 形鉤銷 （*Basic 天軌移位機*機型，如下圖所示）

10) 手控器
11) 吊架
12) 閂鎖
13) 紅色緊急停止纜線
14) 電源啟動開關 - 按壓
    緊急關閉電源 - 拉動
15) 通用型充電器
16) WCS 接頭 **

* 不適用於裝有 ECS 或 WCS 的移位機。
** 僅適用於裝有 WCS 系統的移位機。

■ 技術規格

請注意，某些型號可能無法在所有國家/地區中取得。

整體尺寸

Maxi Sky 2

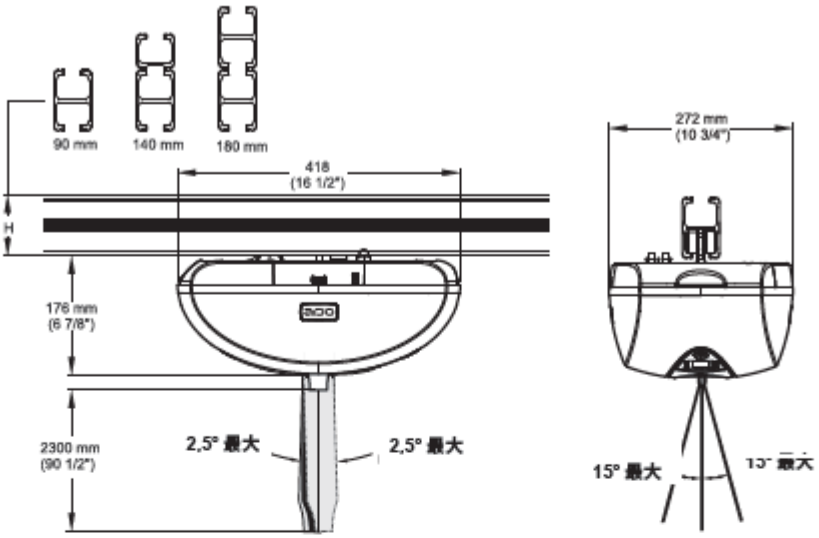

兩點式吊兜吊架 （僅限 Basic 天軌移位機機型）

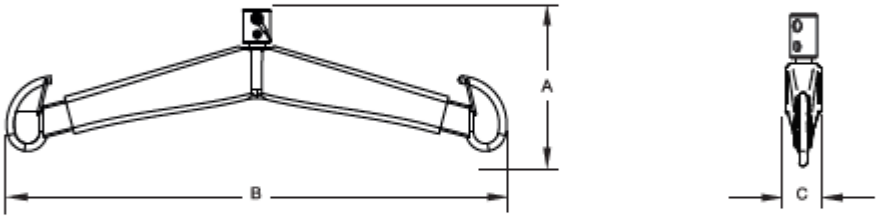

700-05461			
兩點式吊架利用 Arjo 環形吊兜來進行轉移。應與 Arjo U 形鉤銷連接系統共用。			
		mm	in
	A	206	8 1/8
	B	628	24 3/4
1.5 kg / 3.3 lb	C	45	1 3/4

700-05443			
用於減重病患的四點式吊架。利用 Arjo 環形吊兜來進行轉移。應與 Arjo U 形鉤銷連接系統共用。			
		mm	in
	A	244	9 5/8
	B	709	27 7/48
6 kg / 13 lb	C	692	27 1/4

700-19522			
用於仰臥姿勢轉移的平躺式吊架。應與 Arjo U 形鉤銷連接系統共用。			
		mm	in
	A	282	11 1/8
	B	1443	56
10 kg / 22.2 lb	C	635	25

700.05380 & 700.05385			
用於仰臥姿勢轉移的太平間擔架。應與 Arjo U 形鉤銷連接器共用。			
		mm	in
	A	1525	60
	B	265	10 1/2
8.9 kg / 19.5 lb	標準吊帶 長型吊帶	1195/1450 1830/1195	47/57 72/47

磅秤

Basic 天軌移位機機型

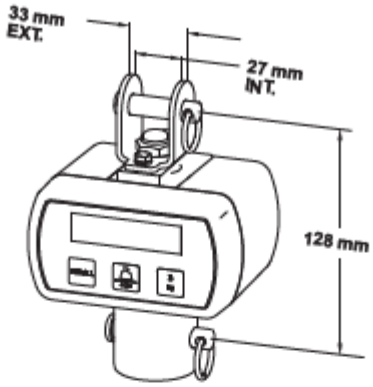

Maxi Sky 2 天軌移位機與感染控制機型

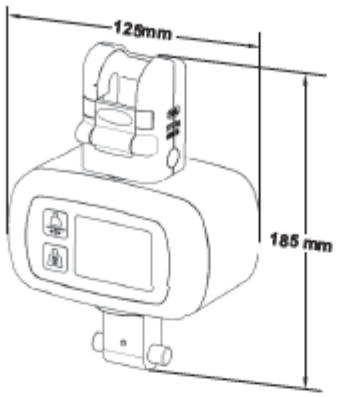

型號	700-19485	700-19490
類型	標準	等級 III
重量	0.7 kg/1.5 lb	

型號	700-00511	700-00531
類型	標準	等級 III
重量	0.7 kg/1.5 lb	

兩點式吊兜吊架 （非 Basic 天軌移位機機型）

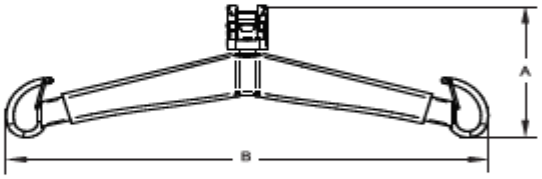

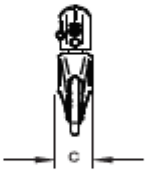

700-19420			
兩點式吊架利用 Arjo 環形吊兜來進行轉移。應與 Arjo *Quick-Connect* 系統共用。			
		mm	in
	A	187	7 3/8
	B	474	18 11/16
2.5 kg / 5.5 lb	C	57	2 1/4

700-19415 或 700-19470			
兩點式吊架利用 Arjo 環形吊兜來進行轉移。應與 Arjo *Quick-Connect* 系統共用。			
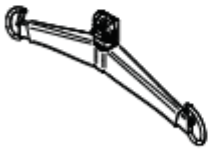		mm	in
	A	206	8 1/8
	B	628	24 3/4
1.5 kg / 3.3 lb	C	45	1 3/4

700-19430			
四點式吊架利用 Arjo 環形吊兜來進行轉移。應與 Arjo *Quick-Connect* 系統共用。			
		mm	in
	A	200	7 7/8
	B	650	25 9/16
4.4 kg / 9.7 lb	C	254	10

700-15695			
用於仰臥姿勢轉移的平躺式吊架。應與 Arjo *Quick-Connect* 系統共用。			
		mm	in
	A	282	11 1/8
	B	1443	56
10 kg / 22.2 lb	C	635	25

動力定位四點式吊架

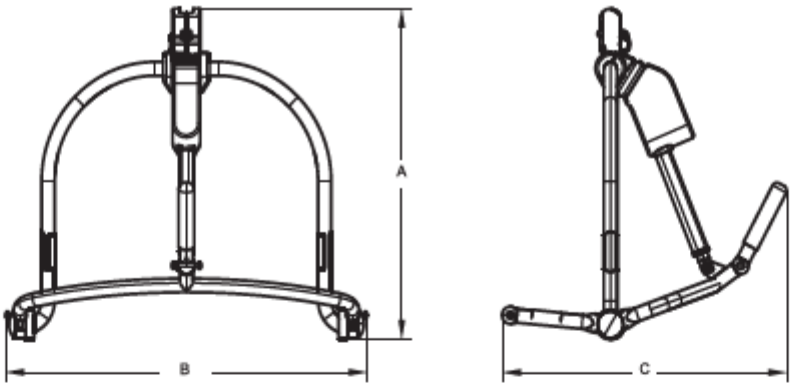

700-19475 （非 Basic 天軌移位機機型）			
四點式吊架利用 Arjo 環形吊兜用來 將病人從不同位置進行轉移。 應與 Arjo *Quick-Connect* 系統共用。			
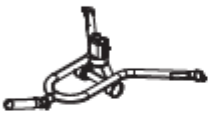 3.4 kg / 7.5 lb		mm	in
	A	194	7 5/8
	B	552	21 11/16
	C	638	25 3/16

700-19350 （非 Basic 天軌移位機機型）			
四點式電動吊架利用 Arjo 環形吊兜用來 將病人從坐姿移位到臥姿。 應與 Arjo *Quick-Connect* 系統共用。			
 7.9 kg / 17.4 lb		mm	in
	A	610	24
	B	620	24 3/8
	C	547	21 1/2

700-19480 （非 Basic 天軌移位機機型）			
四點式吊架利用 Arjo 環形吊兜用來 將病人從坐姿移位到臥姿。 應與 Arjo *Quick-Connect* 系統共用。			
 5.7 kg / 12.5 lb		mm	in
	A	604	23 3/4
	B	582	22 15/16
	C	503	19

700-19355 （非 Basic 天軌移位機機型）			
四點式電動吊架利用 Arjo 環形吊兜用來 將病人從坐姿移位到臥姿。 應與 Arjo *Quick-Connect* 系統共用。			
 8.4 kg / 18.5 lb		mm	in
	A	610	24
	B	700	27 1/2
	C	547	21 1/2

700-19340 （僅限 Basic 天軌移位機機型）			
四點式吊架利用 Arjo 環形吊兜用來 將病人從坐姿移位到臥姿。 應與 Arjo U 形鉤銷連接系統共用。			
 5.7 kg / 12.5 lb		mm	in
	A	604	23 3/4
	B	582	22 15/16
	C	503	19

700-19200 （僅限 Basic 天軌移位機機型）			
四點式吊架利用 Arjo 環形吊兜用來 將病人從不同位置進行轉移。 應與 Arjo U 形鉤銷連接系統共用。			
 8.4 kg / 18.5 lb		mm	in
	A	194	7 5/8
	B	552	21 11/16
	C	638	25 3/16

太平間擔架

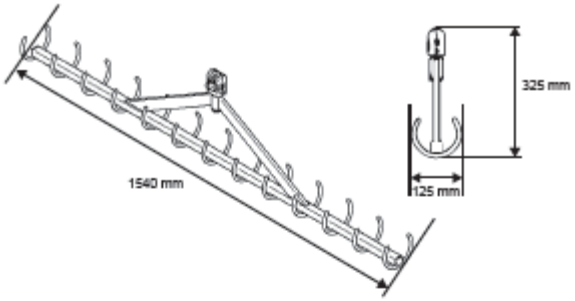

型號	700-05382	700-05387
類型	標準 吊帶	大 吊帶
重量	8.9 kg / 19.5 lb	

Maxi Sky 2 可攜式主機系統

接收模組，可在不需要移除軌道止動器且不會用到工具的情況下，將 *Maxi Sky* 2 天軌移位機從一個 KWIKtrak™ 重新定位到另一個 KWIKtrak™ 上。

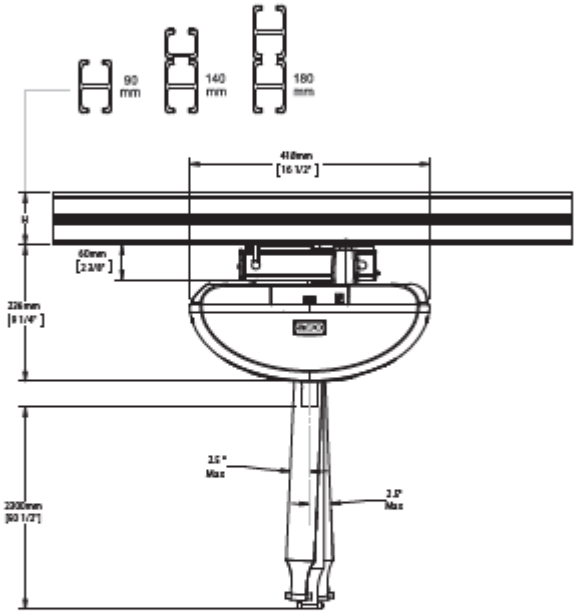

顯示充電站版本

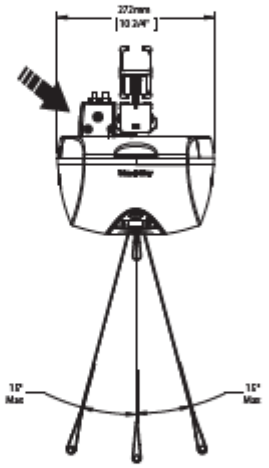

接入裝置

700-31400 （充電站）			
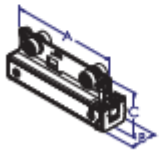		mm	in
	A	243	9 5/8
	B	72	2 7/8
0.89 kg / 1.96 lb	C	102	4

700-31401 (ECS)			
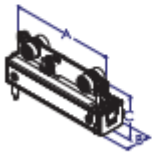		mm	in
	A	243	9 5/8
	B	72	2 7/8
0.92 kg / 2.03 lb	C	102	4

700-31421 （床簾間隙）			
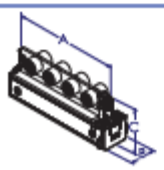		mm	in
	A	243	9 5/8
	B	72	2 7/8
0.98 kg / 2.15 lb	C	96	3 3/4

產品資訊	*Maxi Sky 2*
完整重量 （四功能機型）	12.3 kg (27 lb)
完整重量 （雙功能機型）	11.6 kg (26 lb)
抬升能力	120 kg (265 lb), 200 kg (440 lb), 272 kg (600 lb)
帶子長度	2500 mm (98.4 in)
抬升速度	無負載情況下為 5.1 cm/s (2.0 in/s) 120 kg (265 lb) 下為 4.2 cm/s (1.7 in/s) 200 kg (440 lb) 下為 3.8 cm/s (1.5 in/s) 272 kg (600 lb) 下為 3.3 cm/s (1.3 in/s)
最大行程 （自天花板）	2300 mm (90.6 in)
水平位移速度	10 、 15 與 20 cm/s （4 、 6 與 8 in/s）
控制之操作力	< 5 N
電氣特性	
工作週期	上 / 下馬達： 最大 10%，持續 2 分鐘 左 / 右馬達： 最大 20%，持續 5 分鐘 坐下 / 後傾馬達： 最大 10%，持續 2 分鐘
水平軸馬達	24 VDC， 62 瓦
垂直軸馬達	24 VDC，最大 2 分鐘 360 瓦特
分類	24 VDC，最大 15 A
抬升或降低時的噪音等級（無論有無負載）	最大 61 dBA （無論有無負載）
醫療設備	IEC 60601-1 BF 類電擊防護
電池類型	12 V 、 5 Ah 密封式可充電調閥式鉛酸電池
電池容量	在 100 kg (220 lb) 荷重下最多可轉位 120 次，200 kg (440 lb) 荷重下最多可轉位 70 次
防護等級 - 手控器	IPX7
防護等級 - *Maxi Sky* 2	IP24
移位機 - 保護級別 - 觸電防護	內部供電設備
電池充電器輸入	100-240 VAC, 50-60 Hz, 57 - 70 VA
電池充電器輸出	28.1 VDC，最大 1 A， 28.1 VA
電池充電器安全防護	第二類，雙重絕緣
操作、運輸和儲存條件	
一般操作	環境溫度範圍：5°C 到 40°C （41°F 到 104°F） 相對濕度範圍：15% 到 93%，無凝結 氣壓範圍：700 hPa 至 1060 hPa
運輸 / 儲存	環境溫度範圍：-40°C 到 70°C （-40°F 到 158°F） 相對濕度範圍：0% 到 93%，無凝結 氣壓範圍：500 hPa 至 1060 hPa

製造廠名稱/地址： Manufactured by ArjoHuntleigh Magog Inc. (地址: 2001, Rue Tanguay Street Magog, Québec J1x 5Y5 Canada) for ArjoHuntleigh AB (地址: Hans Michelsensgatan 10, 211 20 Malmö, Sweden)

藥商名稱： 儀瑞企業股份有限公司
Yi Ruei Enterprise Co., Ltd.

藥商地址： 新北市新店區中正路501-4號2樓
2F, No. 501-4, Zhongzheng Rd., Xindian Dist., New Taipei City, Taiwan (R.O.C.)